Nohy podpěrné / Nohy podperné / Nogi podporowe

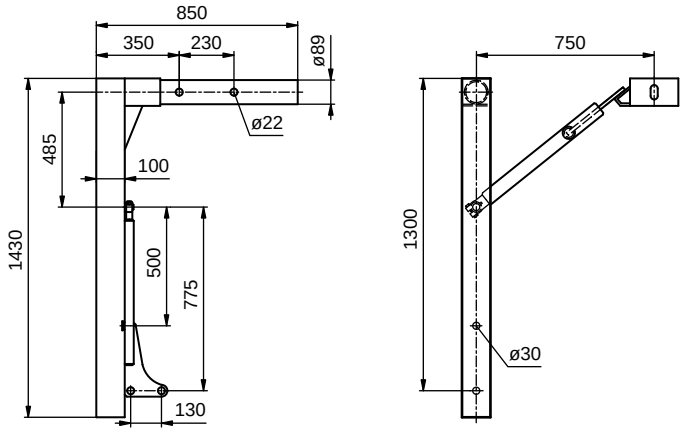

Obj. číslo Obj. číslo Nr katalogowy	Název / Názov / Nazwa	Materiál Materiál Materiał	Hmotnost Hmotnosť Waga [kg]	Poznámka Poznámka Uwaga
S640127000	Noha podpěrná 1430 mm, 18 t, S4118 SRS Noha podperná 1430 mm, 18 t, S4118 SRS Noga podporowa 1430 mm, 18 t, S4118 SRS	ocel oceľ stal	40,00	
S640127500	Noha podpěrná 1430 mm, 18 t, SB 4118 SRS Noha podperná 1430 mm, 18 t, SB 4118 SRS Noga podporowa 1430 mm, 18 t, SB 4118 SRS	ocel oceľ stal	40,00	s pojistkou s poistkou z blokadą
S640127100	Noha podpěrná 1330 mm, 18 t, SV 4118 SRS Noha podperná 1330 mm, 18 t, SV 4118 SRS Noga podporowa 1330 mm, 18 t, SV 4118 SRS	ocel oceľ stal	39,00	
S640127501	Noha podpěrná 1330 mm, 18 t, SBV 4118 SRS Noha podperná 1330 mm, 18 t, SBV 4118 SRS Noga podporowa 1330 mm, 18 t, SBV 4118 SRS	ocel oceľ stal	39,00	s pojistkou s poistkou z blokadą

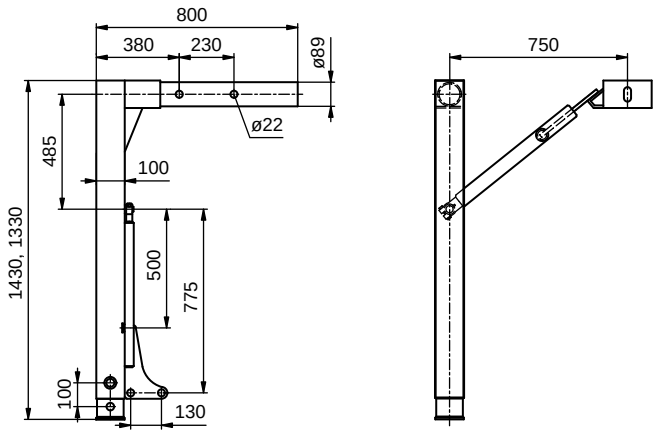

Obj. číslo Obj. číslo Nr katalogowy	Název / Názov / Nazwa	Materiál Materiál Materiał	Hmotnost Hmotnosť Waga [kg]	Poznámka Poznámka Uwaga
S640130001	Noha podpěrná 1430/1330 mm, 18 t, S 4118 SRT1 Noha podperná 1430/1330 mm, 18 t,S 4118 SRT1 Noga podporowa 1430/1330 mm, 18 t,S 4118 SRT1	ocel oceľ stal	44,00	
S640130501	Noha podpěrná 1430/1330 mm, 18 t, SB 4118 SRT1 Noha podperná 1430/1330 mm, 18 t, SB 4118 SRT1 Noga podporowa 1430/1330 mm, 18 t, SB 4118 SRT1	ocel oceľ stal	40,00	s pojistkou s poistkou z blokadą
S640130000	Noha podpěrná 1430/1330/1230 mm, 18 t, SB 4118 SRT1 Noha podperná 1430/1330/1230 mm, 18 t, SB 4118 SRT1 Noga podporowa 1430/1330/1230 mm, 18 t, SB 4118 SRT1	ocel oceľ stal	44,00	bezpečnostní prvky CEN bezpečnostné prvky CEN elementy zabezpieczające CEN
S640130500	Noha podpěrná 1430/1330/1230 mm, 18 t, SB 4118 SRT2 Noha podperná 1430/1330/1230 mm, 18 t, SB 4118 SRT2 Noga podporowa 1430/1330/1230 mm, 18 t, SB 4118 SRT2	ocel oceľ stal	44,00	s pojistkou s poistkou z blokadą

NOHY PODPĚRNÉ

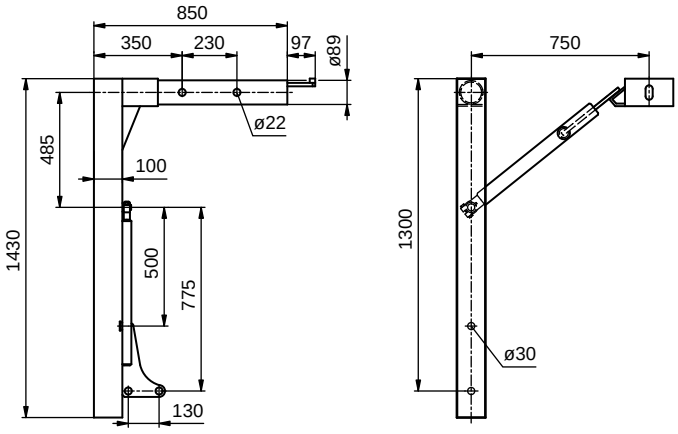

Obj. číslo Obj. číslo Nr katalogowy	Název / Názov / Nazwa	Materiál Materiál Materiał	Hmotnost Hmotnosť Waga [kg]	Poznámka Poznámka Uwaga
S644127000	Noha podpěrná 1430 mm, 18 t, S 4118 SRS Noha podperná 1430 mm, 18 t, S 4118 SRS Noga podporowa 1430 mm, 18 t, S 4118 SRS	ocel oceľ stal	39,00	bezpečnostní prvky CEN bezpečnostné prvky CEN elementy zabezpieczające CEN
S644127500	Noha podpěrná 1430 mm, 18 t, SB 4118 SRS Noha podperná 1430 mm, 18 t, SB 4118 SRS Noga podporowa 1430 mm, 18 t, SB 4118 SRS	ocel oceľ stal	39,00	bezpečnostní prvky CEN bezpečnostné prvky CEN elementy zabezpieczające CEN
S644127100	Noha podpěrná 1330 mm, 18 t, SV 4118 SRS Noha podperná 1330 mm, 18 t, SV 4118 SRS Noga podporowa 1330 mm, 18 t, SV 4118 SRS	ocel oceľ stal	38,00	bezpečnostní prvky CEN bezpečnostné prvky CEN elementy zabezpieczające CEN
S644127501	Noha podpěrná 1330 mm, 18 t, SBV 4118 SRS Noha podperná 1330 mm, 18 t, SBV 4118 SRS Noga podporowa 1330 mm, 18 t, SBV 4118 SRS	ocel oceľ stal	38,00	bezpečnostní prvky CEN bezpečnostné prvky CEN elementy zabezpieczające CEN

NOHY PODPERNÉ

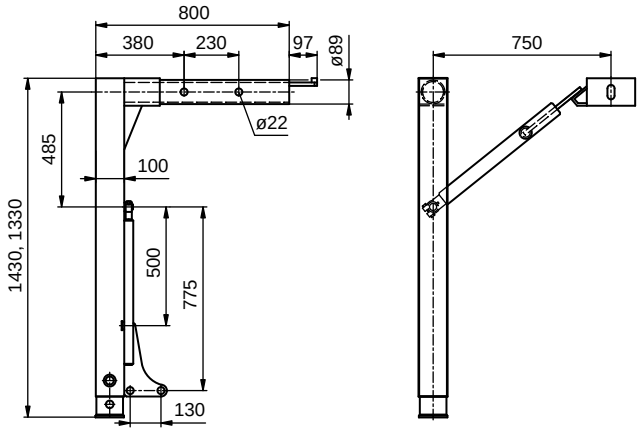

NOGI PODPOROWE

Obj. číslo Obj. číslo Nr katalogowy	Název / Názov / Nazwa	Materiál Materiál Materiał	Hmotnost Hmotnosť Waga [kg]	Poznámka Poznámka Uwaga
S644130001	Noha podpěrná 1430/1330 mm, 18 t, S 4118 SRT1 Noha podperná 1430/1330 mm, 18 t, S 4118 SRT1 Noga podporowa 1430/1330 mm, 18 t, S 4118 SRT1	ocel oceľ stal	43,00	bezpečnostní prvky CEN bezpečnostné prvky CEN elementy zabezpieczające CEN
S644130501	Noha podpěrná 1430/1330 mm, 18 t, SB 4118 SRT1 Noha podperná 1430/1330 mm, 18 t, SB 4118 SRT1 Noga podporowa 1430/1330 mm, 18 t, SB 4118 SRT1	ocel oceľ stal	43,00	bezpečnostní prvky CEN bezpečnostné prvky CEN elementy zabezpieczające CEN
S644130000	Noha podpěrná 1430/1330/1230 mm, 18 t, S 4118 SRT2 Noha podperná 1430/1330/1230 mm, 18 t, S 4118 SRT2 Noga podporowa 1430/1330/1230 mm, 18 t, S 4118 SRT2	ocel oceľ stal	43,00	bezpečnostní prvky CEN bezpečnostné prvky CEN elementy zabezpieczające CEN
S644130500	Noha podpěrná 1430/1330/1230 mm, 18 t, SB 4118 SRT2 Noha podperná 1430/1330/1230 mm, 18 t, SB 4118 SRT2 Noga podporowa 1430/1330/1230 mm, 18 t, SB 4118 SRT2	ocel oceľ stal	43,00	bezpečnostní prvky CEN bezpečnostné prvky CEN elementy zabezpieczające CEN

ALU-S.V.
www.alu-sv.com
ČESKO: Průmyslová 2, 102 00 Praha 10 - Hostivař, Tel.: +420 266 090 511
SLOVENSKO: Kamenná 19, 010 01 Žilina, Tel.: +421 41 707 39 11
POLSKA: ul. Wrocławska 33d, Długołęka, 55-095 Mirków, Tel.: +48 71 330 53 11

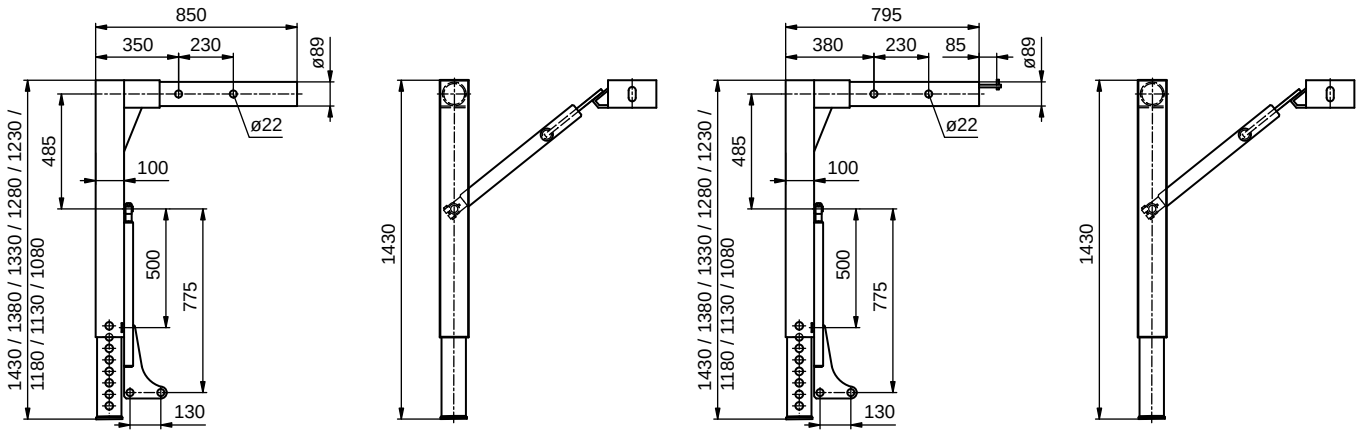

Obj. číslo Obj. číslo Nr katalogowy	Název / Názov / Nazwa	Materiál Materiál Materiał	Hmotnost Hmotnosť Waga [kg]	Poznámka Poznámka Uwaga
S640130108	Noha podpěrná 1430-1080/50 mm, 18 t, S 4118 SRT1 Noha podperná 1430-1080/50 mm, 18 t, S 4118 SRT1 Noga podporowa 1430-1080/50 mm, 18 t, S 4118 SRT1	ocel oceľ stal	44,00	
S644130108	Noha podpěrná 1430-1080/50 mm, 18 t, S 4118 SRT1 Noha podperná 1430-1080/50 mm, 18 t, S 4118 SRT1 Noga podporowa 1430-1080/50 mm, 18 t, S 4118 SRT1	ocel oceľ stal	43,00	bezpečnostní prvky CEN bezpečnostné prvky CEN elementy zabezpieczające CEN

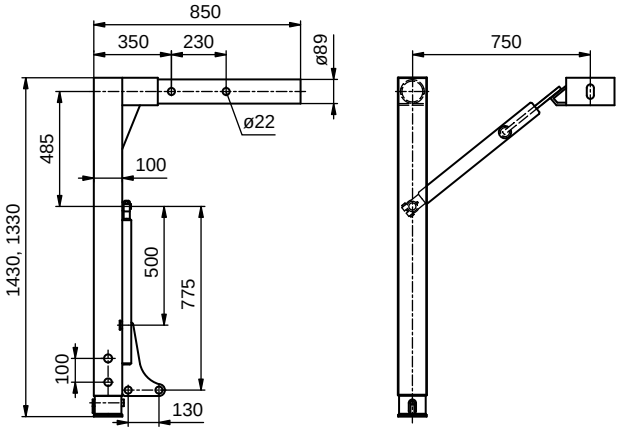

Obj. číslo Obj. číslo Nr katalogowy	Název / Názov / Nazwa	Materiál Materiál Materiał	Hmotnost Hmotnosť Waga [kg]	Poznámka Poznámka Uwaga
S640135001	Noha podpěrná Telematic 1430/1330 mm, 18 t, S 4118 SRT1 Noha podperná Telematic 1430/1330 mm, 18 t, S 4118 SRT1 Noga podporowa Telematic 1430/1330 mm, 18 t, S 4118 SRT1	ocel oceľ stal	44,00	
S640135501	Noha podpěrná Telematic 1430/1330 mm, 18 t, SB 4118 SRT1 Noha podperná Telematic 1430/1330 mm, 18 t, SB 4118 SRT1 Noga podporowa Telematic 1430/1330 mm, 18 t, SB 4118 SRT1	ocel oceľ stal	43,00	s pojistkou s poistkou z blokadą

NOHY PODPĚRNÉ

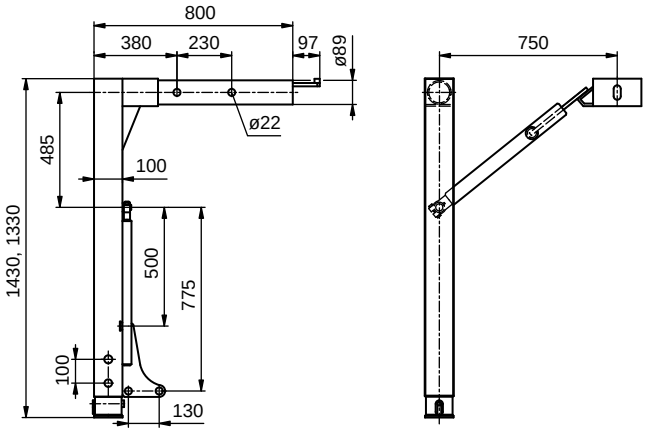

Obj. číslo Obj. číslo Nr katalogowy	Název / Názov / Nazwa	Materiál Materiál Materiał	Hmotnost Hmotnosť Waga [kg]	Poznámka Poznámka Uwaga
S644135001	Noha podpěrná Telematic 1430/1330 mm, 18 t, S 4118 SRT1 Noha podperná Telematic 1430/1330 mm, 18 t, S 4118 SRT1 Noga podporowa Telematic 1430/1330 mm, 18 t, S 4118 SRT1	ocel oceľ stal	44,00	bezpečnostní prvky CEN bezpečnostné prvky CEN elementy zabezpieczające CEN
S644135501	Noha podpěrná Telematic 1430/1330 mm, 18 t, SB 4118 SRT1 Noha podperná Telematic 1430/1330 mm, 18 t, SB 4118 SRT1 Noga podporowa Telematic 1430/1330 mm, 18 t, SB 4118 SRT1	ocel oceľ stal	44,00	s pojistkou, bezp. prvky CEN s poistkou, bezp. prvky CEN z blokadą, elementy zabezp. CEN

NOHY PODPERNÉ

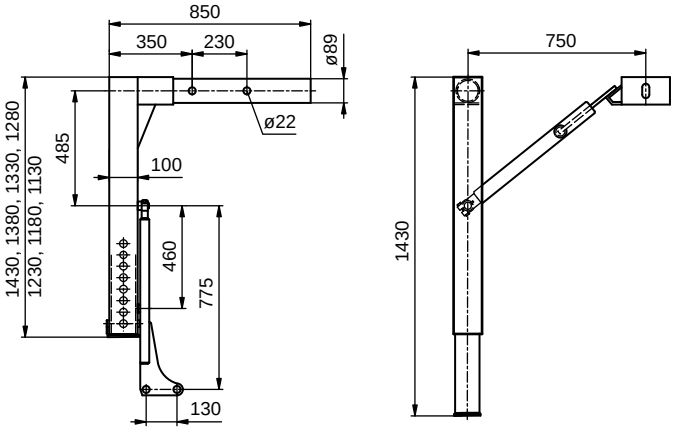

Obj. číslo Obj. číslo Nr katalogowy	Název / Názov / Nazwa	Materiál Materiál Materiał	Hmotnost Hmotnosť Waga [kg]	Poznámka Poznámka Uwaga
S640135360	Noha podpěrná Telematic 1430/1130/50 mm, 18 t, S 4118 SRT1 Noha podperná Telematic 1430/1130/50 mm, 18 t, S 4118 SRT1 Noga podporowa Telematic 1430/1130/50 mm, 18 t, S 4118 SRT1	ocel oceľ stal	44,00	bezpečnostní prvky CEN bezpečnostné prvky CEN elementy zabezpieczające CEN

NOGI PODPOROWE

ALU-S.V.
www.alu-sv.com
ČESKO: Průmyslová 2, 102 00 Praha 10 - Hostivař, Tel.: +420 266 090 511
SLOVENSKO: Kamenná 19, 010 01 Žilina, Tel.: +421 41 707 39 11
POLSKA: ul. Wrocławska 33d, Długołęka, 55-095 Mirków, Tel.: +48 71 330 53 11

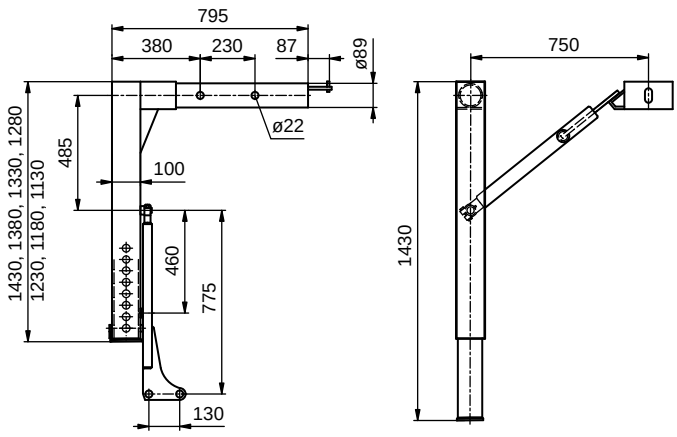

Obj. číslo Obj. číslo Nr katalogowy	Název / Názov / Nazwa	Materiál Materiál Materiał	Hmotnost Hmotnosť Waga [kg]	Poznámka Poznámka Uwaga
S644135360	Noha podpěrná Telematic 1430/1130/50 mm, 18 t, S 4118 SRT1 Noha podperná Telematic 1430/1130/50 mm, 18 t, S 4118 SRT1 Noga podporowa Telematic 1430/1130/50 mm, 18 t, S 4118 SRT1	ocel oceľ stal	44,00	bezpečnostní prvky CEN bezpečnostné prvky CEN elementy zabezpieczające CEN

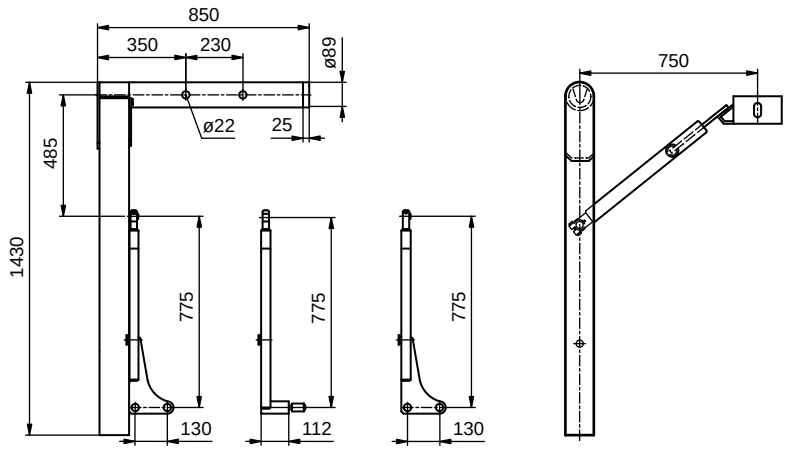

Obj. číslo Obj. číslo Nr katalogowy	Název / Názov / Nazwa	Materiál Materiál Materiał	Hmotnost Hmotnosť Waga [kg]	Poznámka Poznámka Uwaga
S640068000	Noha podpěrná 1430 mm, 10 t, SZ 2910 S Noha podperná 1430 mm, 10 t, SZ 2910 S Noga podporowa 1430 mm, 10 t, SZ 2910 S	ocel oceľ stal	37,00	se vzpěrou s čepem so vzperou a čepom z podporą i czopem
S640071000	Noha podpěrná 1430 mm, 10 t, S 2910 S Noha podperná 1430 mm, 10 t, S 2910 S Noga podporowa 1430 mm, 10 t, S 2910 S	ocel oceľ stal	37,00	se standardní vzpěrou so štandardnou vzperou ze standardową podporą
S640071500	Noha podpěrná 1430 mm, 10 t, SB 2910 S Noha podperná 1430 mm, 10 t, SB 2910 S Noga podporowa 1430 mm, 10 t, SB 2910 S	ocel oceľ stal	37,00	s brzdou vzpěry a čepem s brzdou vzpery a s čapom z hamulcem podpory i z czopem

NOHY PODPĚRNÉ

NOHY PODPERNÉ

NOGI PODPOROWE

ALU-S.V.
www.alu-sv.com
ČESKO: Průmyslová 2, 102 00 Praha 10 - Hostivař, Tel.: +420 266 090 511
SLOVENSKO: Kamenná 19, 010 01 Žilina, Tel.: +421 41 707 39 11
POLSKA: ul. Wrocławska 33d, Długołęka, 55-095 Mirków, Tel.: +48 71 330 53 11